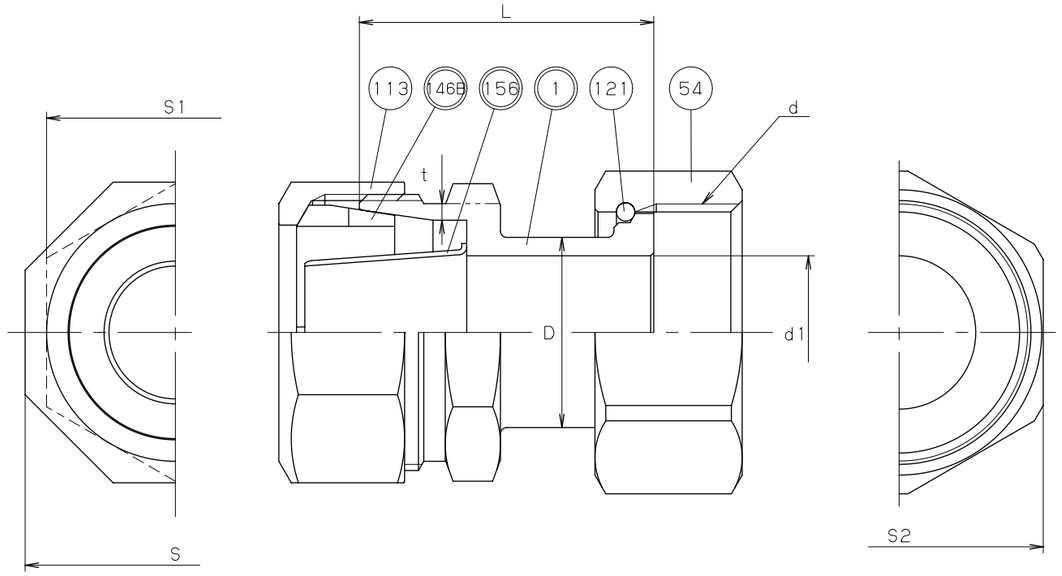

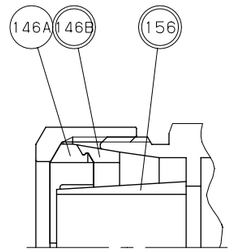

呼び径 30 以上

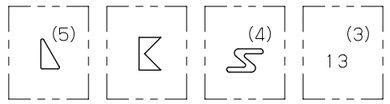

鋳 出 し 表 示

寸法表　　単位：mm

呼び径	L	d	d1	D	S	S1	S2	$t^{+FREE}_{-0.5}$
13	38	G 3/4	13	18	35	28	31	2.5
20	43	G 1	18	24	42	35	38	3.0
25	48	G 1.1/4	25	31	49	42	47	3.0
30	55	G 1.1/2	29	36	60	53	54	3.5
40	63	G 2	38	46	68	60	66	4.0
50	73	G 2.1/2	49	58	82	74	83	4.5

注 (1) 部品引出し番号の◎及び部品表記事欄の○印は、水道水との接水を示します。
(2) 水道用ポリエチレン管は、内径が1種と2種は異なるので、1種管用（1MS）と2種管用（2MS）は、インコアが異なる。
(3) 呼び径を表わしています。
(4) 上記Sは、鉛フリー銅合金材料の種類を表わしています。
(5) 上記 ◺ は、接水部品の全てを鉛フリー材料で製作した給水器具を表わしています。

部番	部品名	個数	材料	記事 (1)
1	胴	1	CAC911	○
54	直結ナット	1	CAC406	
113	ナット	1	CAC406 又は CAC406C	
121	止め輪	1	C5191W	
146A	リングA	1	アセタール樹脂	呼び径 30 以上
146B	リング	1	アセタール樹脂	○
156	インコア (2)	1	SUS304	呼び径 25 以下 ○
		1	CAC902C	呼び径 30 以上 ○

規格	面間	JWWA B116
	管接続	JWWA B116, JIS B0202
	肉厚	JWWA B116
	圧力検査	JIS S3200
製品コード		
製品記号		1MS , 2MS

鉛レス青銅 水道用ポリエチレン管金属継手
メーター用 ソケット 1種および2種管用

JWWA B116 基本構造及び性能規定準拠

年月日	2018.11.15	図番	△		
承認	仲川	916-E70170	△		
検図	中村		△		
設計	津島		△		
製図	田中	REV-06	記号	日付	承認

株式会社キッツ

KITZ