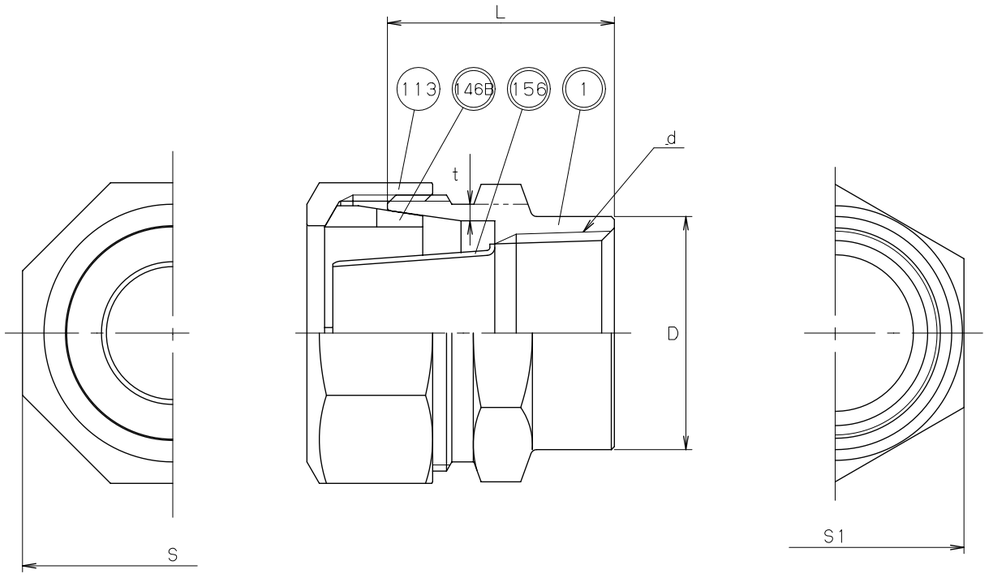

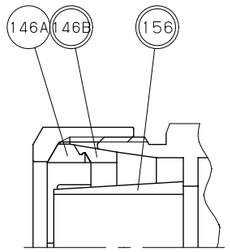

呼び径 30 以上

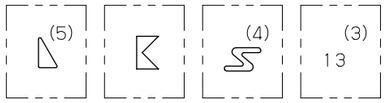

鋳 出 し 表 示

寸法表　　単位：mm

呼び径	L	d	D	S	S1	t +FREE -0.5
13	29	Rc 1/2	26	35	28	2.5
20	32	Rc 3/4	31	42	35	3.0
25	37	Rc 1	38	49	42	3.0
30	42	Rc 1.1/4	47	60	53	3.5
40	46	Rc 1.1/2	54	68	60	4.0
50	56	Rc 2	66	82	74	4.5

注 (1) 部品引出し番号の◎及び部品表記事欄の○印は、水道水との接水を示します。
(2) 水道用ポリエチレン管は、内径が1種と2種は異なるので、1種管用（1FS）と2種管用（2FS）は、インコアが異なる。
(3) 呼び径を表わしています。
(4) 上記Sは、鉛フリー銅合金材料の種類を表わしています。
(5) 上記 ◺ は、接水部品の全てを鉛フリー材料で製作した給水器具を表わしています。

部番	部品名	個数	材料	記事 (1)
1	胴	1	CAC911	○
113	ナット	1	CAC406 又は CAC406C	
146A	リングA	1	アセタール樹脂	呼び径 30 以上
146B	リング	1	アセタール樹脂	○
156	インコア (2)	1	SUS304	呼び径 25 以下 ○
		1	CAC902C	呼び径 30 以上 ○

規格	面間	JWWA B116
	管接続	JWWA B116, JIS B0203
	肉厚	JWWA B116
	圧力検査	JIS S3200
製品コード		
製品記号		1FS , 2FS

鉛レス青銅 水道用ポリエチレン管金属継手
めねじ付 ソケット 1種および2種管用

JWWA B116 基本構造及び性能規定準拠

年月日	2018.11.15	図番	△		
承認	仲川	916-E70168	△		
検図	中村		△		
設計	津島		△		
製図	田中	REV-06	記号	日付	承認

株式会社キッツ

KITZ