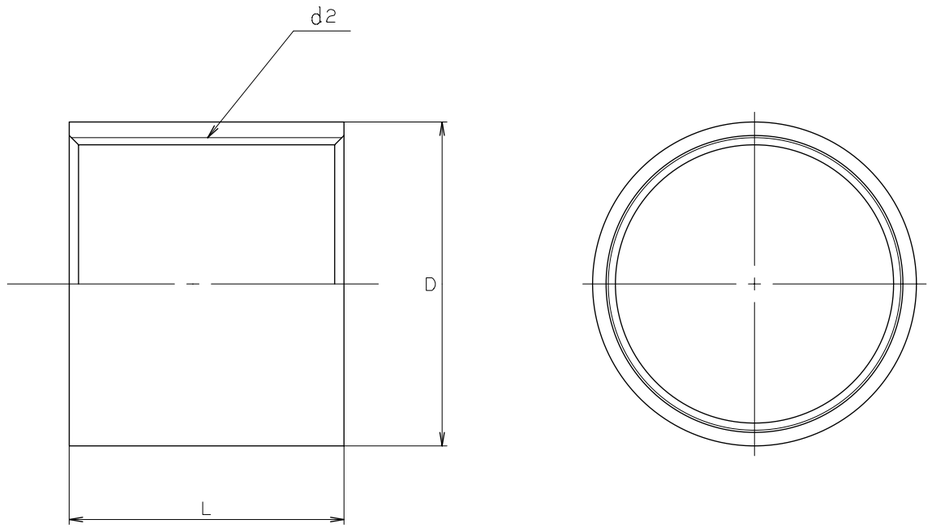

寸法表　　単位；mm

呼び径	d2	D	L		
1/8	Rp 1/8	13.8	20		
1/4	Rp 1/4	17	25		
3/8	Rp 3/8	21	26		
1/2	Rp 1/2	25	33		
3/4	Rp 3/4	31	36		
1	Rp 1	38	43		
1.1/4	Rp 1.1/4	47	48		
1.1/2	Rp 1.1/2	53	48		
2	Rp 2	66	56		
2.1/2	Rp 2.1/2	82	65		
3	Rp 3	95	70		
4	Rp 4	121	84		

注 (1) 呼び径 1/2, 3及び4 キッツ標準.

部番	部品名	個数	材料	記事
	ソケット		ステンレス鋼	304SS

規格	面間	JIS B2302 (1)
	管接続	JIS B0203
	肉厚	キッツ 標準
	圧力検査	キッツ 標準
製品コード		
製品記号		PS

ステンレス鋼 管継手

ねじ込み形 ソケット

年月日	2018.06.27	図番	△		
承認	仲川	966-D00094	△		
検図	中村		△		
設計	石本		△		
製図	畑野	REV-03	記号	日付	承認

株式会社キッツ

KITZ