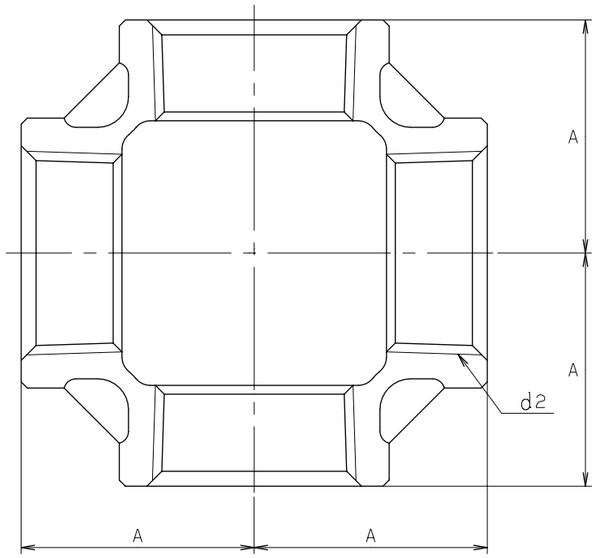

寸法表　　単位；mm

呼び径	d2	A		
1/4	Rc 1/4	19		
3/8	Rc 3/8	23		
1/2	Rc 1/2	27		
3/4	Rc 3/4	32		
1	Rc 1	38		
1.1/4	Rc 1.1/4	46		
1.1/2	Rc 1.1/2	48		
2	Rc 2	57		

部番	部品名	個数	材料	記事
	クロス		ステンレス鋼	A351 Gr. CF8/SCS13A

規格	面間	JIS B2301
	管接続	JIS B0203
	肉厚	JIS B2301
	圧力検査	キッツ 標準
製品コード		
製品記号		PX

ステンレス鋼　管継手

ねじ込み形　クロス

年月日	2018.06.27	図番	△			
承認	仲川	966-D00116	△			
検図	中村		△			
設計	石本		△			
製図	畑野	REV-05	記号	日付	承認	

株式会社キッツ

KITZ