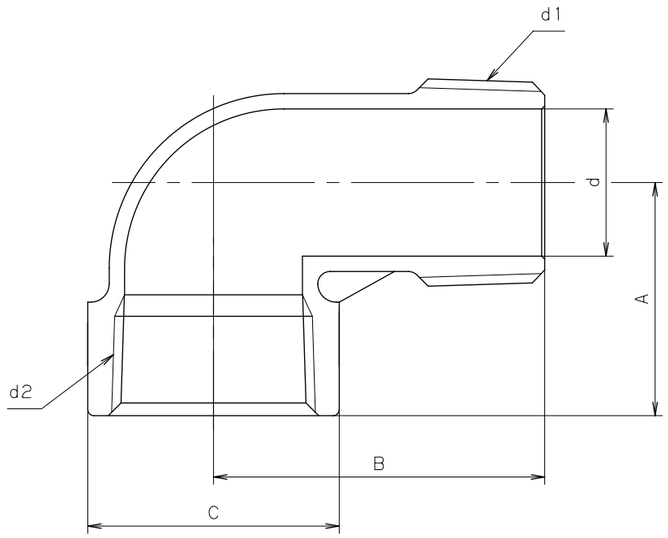

寸法表　　単位；mm

呼び径	d	d1	d2	A	B	C	
1/8	4.5	R 1/8	Rc 1/8	17	26	13	
1/4	6.5	R 1/4	Rc 1/4	19	30	19	
3/8	9.5	R 3/8	Rc 3/8	23	35	23	
1/2	13.5	R 1/2	Rc 1/2	27	40	27	
3/4	18	R 3/4	Rc 3/4	32	47	33	
1	24	R 1	Rc 1	38	54	41	
1.1/4	30	R 1.1/4	Rc 1.1/4	46	62	50	
1.1/2	35	R 1.1/2	Rc 1.1/2	48	68	56	
2	45	R 2	Rc 2	57	79	69	

注 (1) サイズ1/4~2：JIS B2301，サイズ1/8：JIS B2308に準拠.

部番	部品名	個数	材料	記事
	ストリートエルボ		ステンレス鋼	A351 Gr. CF8/SCS13A

規格	面間	JIS B2301/JIS B2308
	管接続	JIS B0203 (1)
	肉厚	JIS B2301/JIS B2308
	圧力検査	キッツ 標準 (1)
製品コード		
製品記号		PSLZ

ステンレス鋼　管継手

ねじ込み形　ストリートエルボ

年月日	2018.06.27	図番	△			
承認	仲川	966-D00124	△			
検図	中村		△			
設計	石本		△			
製図	畑野	REV-02	記号	日付	承認	

株式会社キッツ

KITZ