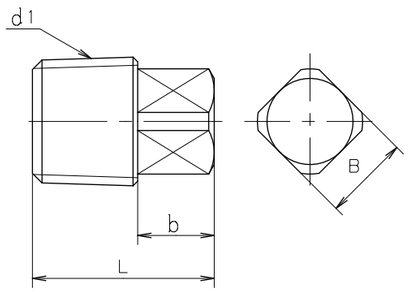

呼び径　3/4　以下

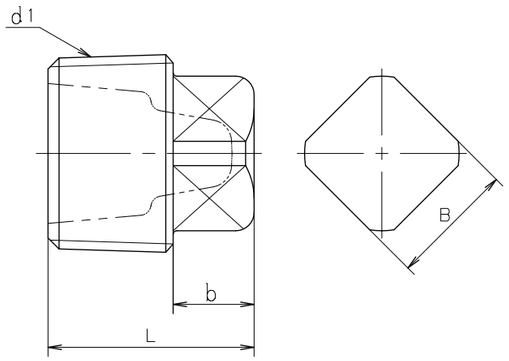

呼び径　1　以上

寸法表　　単位；mm

呼び径	d1	L	B	b		
1/8	R 1/8	16	7	7		
1/4	R 1/4	19	9	8		
3/8	R 3/8	21	12	9		
1/2	R 1/2	25	14	10		
3/4	R 3/4	28	17	11		
1	R 1	31	19	12		
1.1/4	R 1.1/4	35	23	13		
1.1/2	R 1.1/2	36	26	14		
2	R 2	41	32	15		
2.1/2	R 2.1/2	48	41	18		
3	R 3	53	46	19		
4	R 4	62	58	22		

部番	部品名	個数	材料	記事
	プラグ		ステンレス鋼	304SS（呼び径　3/4　以下）
			ステンレス鋼	A351 Gr. CF8/SCS13A（呼び径　1　以上）

規格	面間	JIS B2301
	管接続	JIS B0203
	肉厚	キッツ 標準
	圧力検査	キッツ 標準
製品コード		
製品記号		PP

ステンレス鋼　管継手

ねじ込み形　プラグ

年月日	2018.06.27	図番	△			
承認	仲川	966-D00082 REV-03	△			
検図	中村		△			
設計	石本		△			
製図	畑野		記号	日付	承認	

株式会社キッツ

KITZ