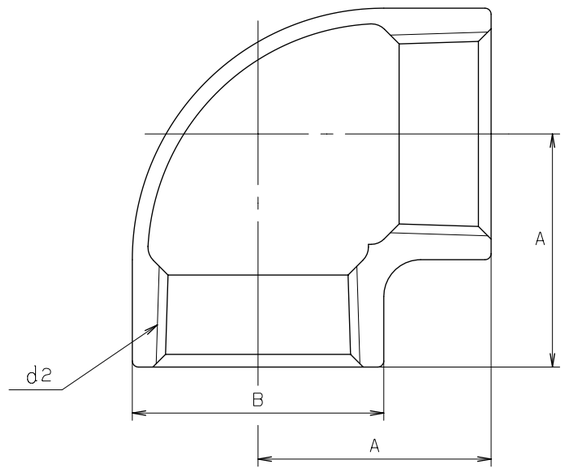

寸法表　　単位：mm

呼び径	d2	A	B	
1/8	Rc 1/8	17	15	
1/4	Rc 1/4	19	19	
3/8	Rc 3/8	23	23	
1/2	Rc 1/2	27	27	
3/4	Rc 3/4	32	33	
1	Rc 1	38	41	

部番	部品名	個数	材料	記事
	エルボ		ステンレス鋼	A351 Gr. CF8/SCS13A

規格	面間	JIS B2301
	管接続	JIS B0203
	肉厚	JIS B2301
	圧力検査	キッツ 標準
製品コード		
製品記号		PLZ

ステンレス鋼　管継手

ねじ込み形　エルボ

年月日	2018.06.27	図番	△		
承認	仲川	966-D00074	△		
検図	中村		△		
設計	石本		△		
製図	畑野	REV-04	記号	日付	承認

株式会社キッツ

KITZ