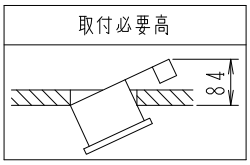

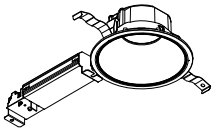

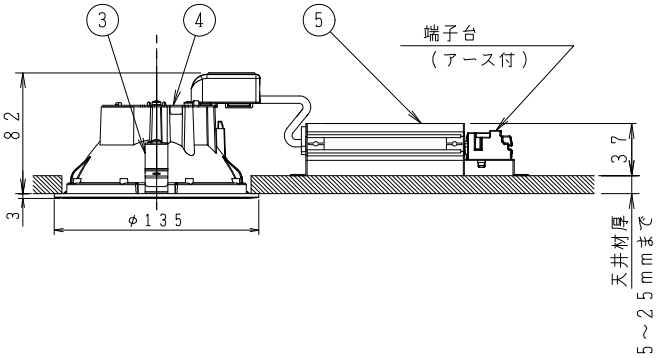

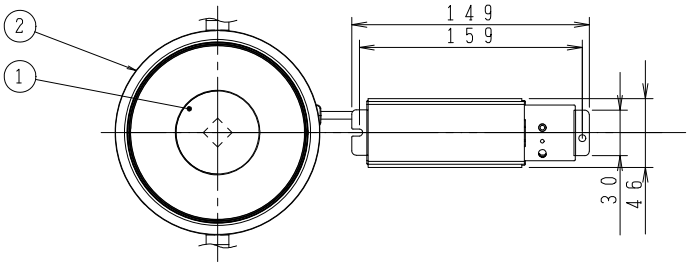

・拡散配光
・傾斜天井に取付可能（５５°まで）
　配光は傾斜天井対応ではありません。
・送り負荷は１５Ａまでです。
・照射近接限度０．１ｍ
・器具を送り配線する場合は、送り負荷容量かつコントローラ
　（調光器等）の最大負荷容量以下でご使用ください。
・電源ＯＦＦ時に表示が点灯するタイプのスイッチを使用する場合、
　壁スイッチの使用は４個までとしてください。
・照明器具以外の負荷は接続しないでください。
・この器具の近くでは赤外線方式のリモコンが作動しない
　場合がごくまれにありますので、ご注意ください。
・器具接地面は凹凸のない様前処理を施して取り付けてください。
・施工に関しては、電気設備基準・内線規程に従ってください。
・Ｄ種（第三種）接地工事を行ってください。
・ＬＥＤにはバラツキがあるため、同一型番でも発光色、
　明るさが異なる場合があります。
・光源点灯時に点灯する表示付スイッチに使うと、表示が
　暗くなったり点灯しないことがあります。

⚠安全に関するご注意

・この器具は非防水です。湿気の多い場所や屋外では使
　用できません。
　火災・感電の原因になります。
・被照射面との距離は、指定以下では使用しないでください。
　火災の原因になります。
・指定以外の取付けはできません。
　器具の落下によるけがの原因になります。
・断熱材、防音材をかぶせた状態で使用しないでください。
　火災の原因になります。
・住宅の断熱施工天井には使用できません。
・ドアや家具、ダンボールなどの可燃物を近づけて
　使用しないでください。
　火災の原因になります。

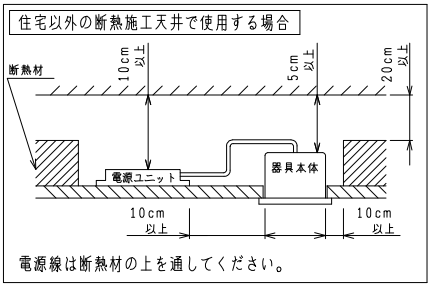

入力電圧	定格光束	固有エネルギー消費効率	※グリーン購入法適合
１００V	１０１５ lm	９３．９　lm/W	○
２００V		９２．２　lm/W	○
２４２V		８９．８　lm/W	○

※グリーン購入法　○：適合　ー：不適
ＪＩＳ　Ｃ８１０５－５に基づく測定方法によって
固有エネルギー消費効率を測定。

各種配線機器と組み合わせて使用する場合の
適合性、接続台数は下記よりご確認ください。

あかり専科 Ｓｗｉｔｃｈ Ｎａｖｉ
（配線機器適合システム）

https://webcatalog.koizumi-lt.co.jp/bizsupport/switchnavi/

部番	部品名	材質	数	備考
6				
5	電源ユニット	アルミ	1	
4	本体	アルミ	1	
3	取付バネ	ステンレス板	2	
2	枠	アルミダイカスト	1	ファインホワイト塗装
1	パネル	アクリル	1	半透明

皮相電力	11/12/15VA
入力電圧	100/200/242V
入力電流	0.11/0.06/0.06A
消費電力	10.8/11.0/11.3W
力率	－
質量	0.4kg
特記事項	

品名	LEDダウンライト
型番 図番	ＡＤ５３２８３
適合ランプ	ＬＥＤ
Ｗ×数	１１．０Ｗ×１灯
色・形	電球色(2700K)・演色性(Ra 82)

承認	審査	立案
光澤	西井	上田

２０２１０４０２

単位：mm　第三角法（JIS A4）　コイズミ照明株式会社