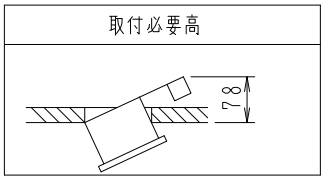

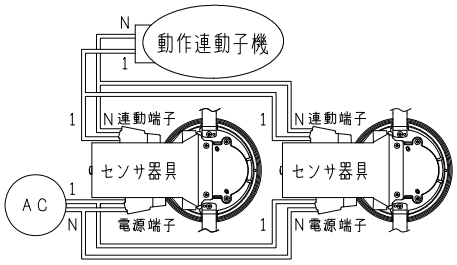

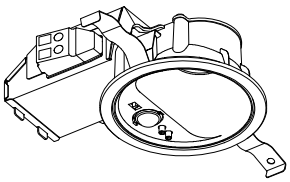

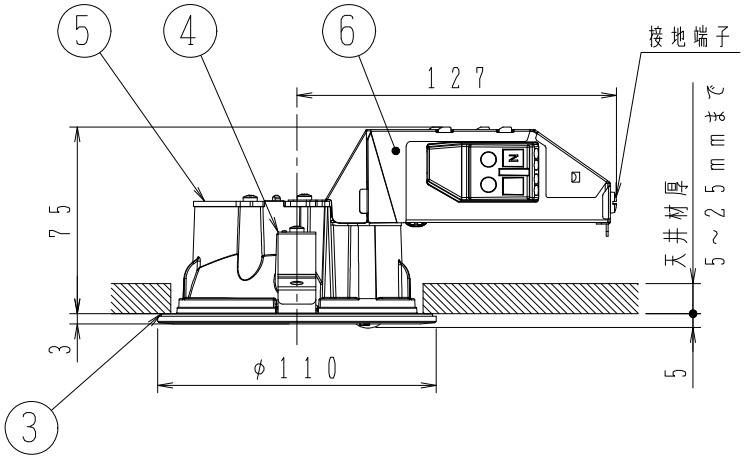

・この器具は－5℃～35℃の場所で使用してください。
・人感センサ付（マルチタイプ）
・防雨型
・拡散配光
・調光器は使用できません。
・断熱施工型
・動作連動の場合、LED5.5W 調光タイプ
　5台までです。（センサ器具を含めた接続可能台数）
・電源用接続端子の送り負荷は6Aまでです。
・電源OFF時に表示が点灯するタイプのスイッチを使用する
　場合、壁スイッチの使用は5個までとしてください。
・照射近接限度0.1m
・照明器具以外の負荷は接続しないでください。
・この器具の近くでは赤外線方式のリモコンが作動しない
　場合がごくまれにありますので、ご注意ください。
・やわらかい天井に取付ける場合は補強材を入れてください。
　器具の落下によるけがの原因になります。
・器具接地面は凹凸のない様前処理を施して取り付けてください。
・施工に関しては、電気設備技術基準・内線規程に従ってください。
・防雨型で取付ける場合は、D種（第三種）接地工事を
　行ってください。
・LEDにはバラツキがあるため、同一型番でも発光色、
　明るさが異なる場合があります。
・光源点灯時に点灯する表示付スイッチに使うと、表示が
　暗くなったり点灯しないことがあります。

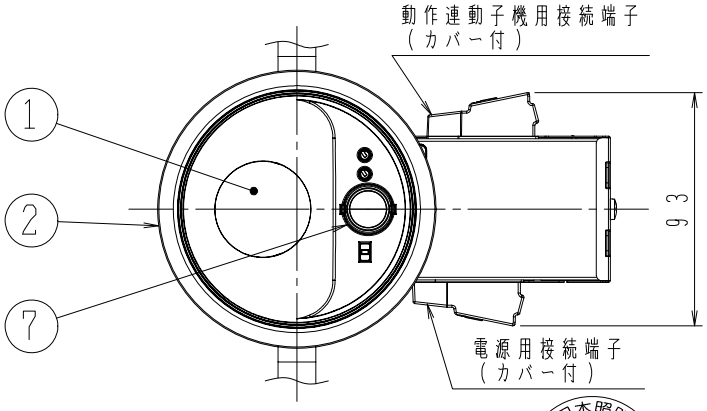

⚠安全に関するご注意

・一般住宅用防雨型器具です。湿気の多い場所では使用できません。
　火災・感電の原因になります。
・この器具は耐塩仕様ではありません。
　塩害が発生する可能性のある地域では使用しないでください。
　早期に錆、腐食などが生じ、火災・感電、落下によるけがの
　原因になります。
・被照射面との距離は、指定以下では使用しないでください。
　火災の原因になります。
・指定以外の取付けはできません。
　器具の落下によるけがの原因になります。
・ドアや家具、ダンボールなどの可燃物を近づけて
　使用しないでください。
　火災の原因になります。
・防雨型で取付ける場合、タイル面等の取付面に
　凹凸がある場所は、本体パッキンと取付面のすき間を
　防水シール剤で埋めてください。
・多箇所検知を行う場合は、上図の例に従って配線を行ってください。
　電源端子及び連動端子の極性は必ず合わせてください。
　極性が合っていないと器具の破損及びブレーカが落ちます。

定格光束	350 lm
固有エネルギー消費効率	59.3 lm/W

JIS C8105－5に基づく測定方法によって
固有エネルギー消費効率を測定。

各種配線機器と組み合わせて使用する場合の
適合性、接続台数は下記よりご確認ください。

あかり専科 Switch Navi
（配線機器適合システム）

https://webcatalog.koizumi-lt.co.jp/bizsupport/switchnavi/

部番	部品名	材質	数	備考			
7	センサーユニット	ABS樹脂	1	グレー色	皮相電力	11VA	品名 LED防雨型高気密ダウンライト
6	電源ユニット	鋼板	1		入力電圧	100V	型番 AD1277W27
5	本体	アルミ板	1		入力電流	0.11A	
4	取付バネ	ステンレス板	2		消費電力	5.9W	適合ランプ LED
3	パッキン	シリコンゴム	1	白色	力率	－	W×数 5.9W×1灯
2	枠	アルミダイカスト	1	パウダリーホワイト＋シャンパンシルバー塗装	質量	0.5kg	色・形 電球色(2700K)・演色性(Ra93)
1	パネル	アクリル	1	乳白色	特記事項 本体IP30 枠部IP43		縮尺 1/3

承認	審査	立案
千田	志村	光源

図番 AD1277W27_K_00

単位：mm　第三角法（JIS A4）　コイズミ照明株式会社