4-598-01

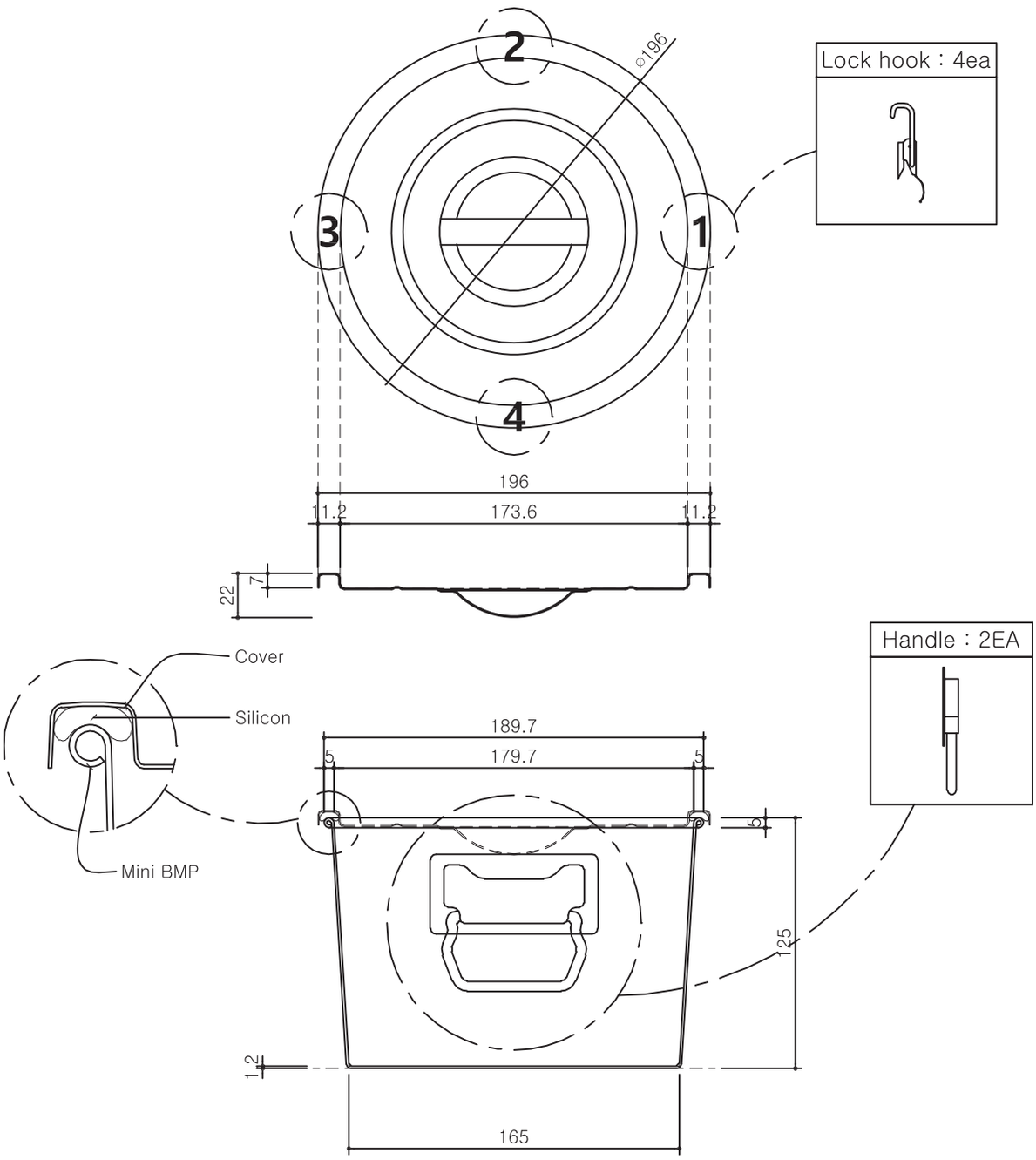
2
ø196
3
1
4
Lock hook : 4ea
196
11.2
173.6
11.2
22
7
Handle : 2EA
Cover
Silicon
Mini BMP
189.7
5
179.7
5
5
125
1.2
165