符号	日　付	変　更　内　容
△		
△		
△		

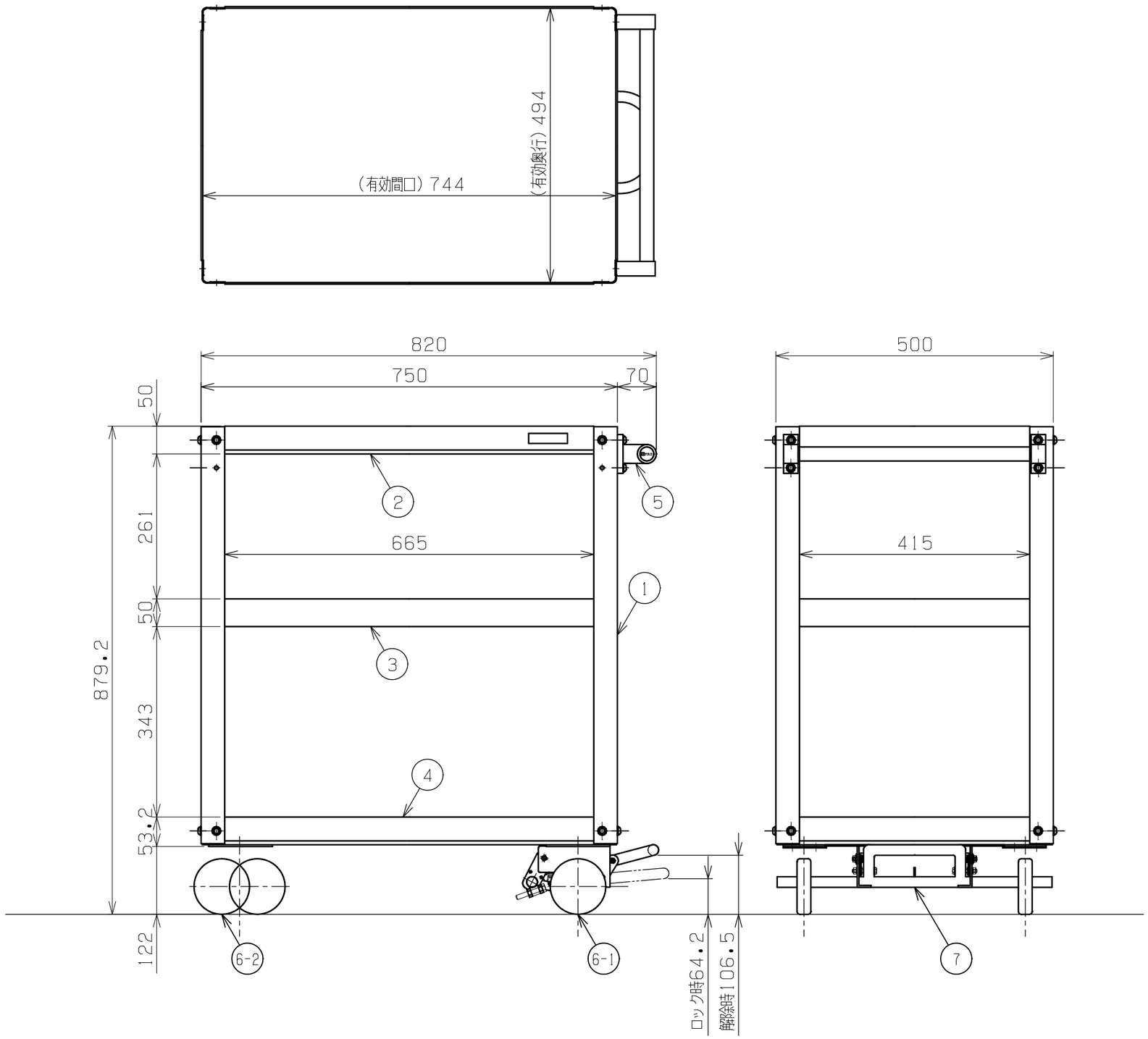

均等耐荷重：200kg

中棚は50ミリピッチで調整可能

キャスター種類	車輪材質	塗装色	品　番
固定車2　自在車(S付)2	ゴム車	サカエグリーン	EKR-200BR
		サカエホワイトアイボリー	EKR-200BRI
固定車2　自在車(S付)2	ナイロンウレタン車	サカエグリーン	EKR-200BRNU
		サカエホワイトアイボリー	EKR-200BRNUI

品番	部品名	1台分数量	材質	備考
7	フットブレーキ	1		
6-2	自在キャスター	2	※品番により異なる(上記参照)	
6-1	固定キャスター	2	※品番により異なる(上記参照)	
5	取手	1	ICSパイプ/PA	
4	底棚	1	SPCC-SD	t1.0
3	中棚	1	SPCC-SD	t1.0
2	天棚	1	SPCC-SD	t1.0
1	支柱	4	SPHC-P	t1.6

作成	R5.1.6	3角法	名称	スーパーワゴン フットブレーキ付 W750×D500×H880 外観図
承認	設計	製図	尺度	
		三宅	1:8	

株式会社サカエ　図番　葉番