4-1146-03

天　　板	セルロン(フラッシュ)	
	木口:硬質樹脂エッジ	
本 体 主 材	両面メラミン化粧パーチクルボード	
	色:ホワイト	
	木口:樹脂シート貼り	
巾　　木	樹脂化粧積層合板	
	色:ダークグレー	
付 属 品	陶器流し　SK-146	1
	台付2口化学水栓 T42B	1

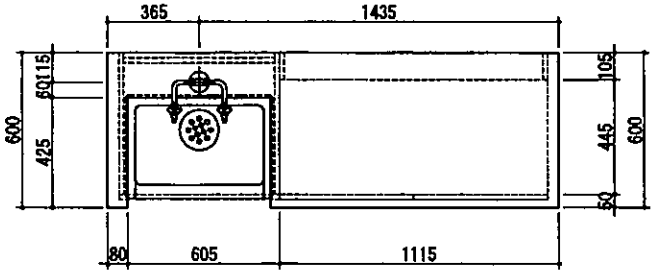

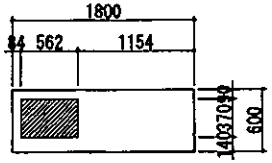

配管立上がり可能範囲（斜線部）

配管立上がり　S=1/50		
W	給水	20A FL+50キャップ止
D	排水	40A FL+50キャップ止
G	ガス	~~20A FL+50キャップ止~~
AC	電気	~~1φ100V　EH~~

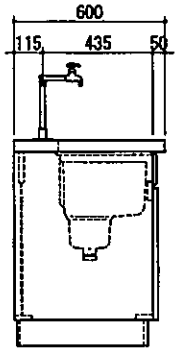

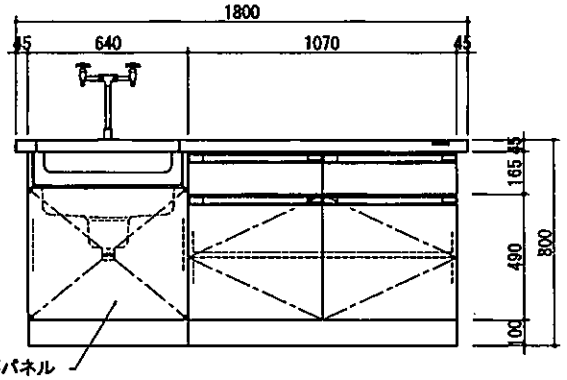

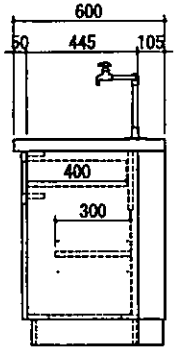

*商品の仕様およびデザイン等は改善のため予告なく変更する場合があります。