K型 φ75 100 130 150 200 250

自在車 / 固定車
プレート式 / ねじ込み式 / 差し込み式
三価ユニクロ仕上 / クロームメッキ仕上
シングルベアリング / ダブルベアリング
シングルストッパー / ダブルストッパー



・図面

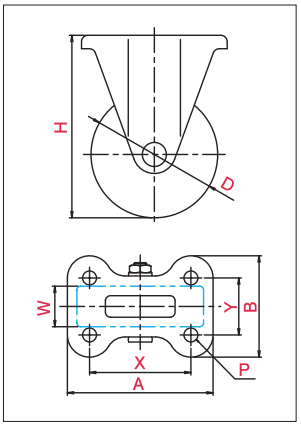

・取付方法〔プレート式〕

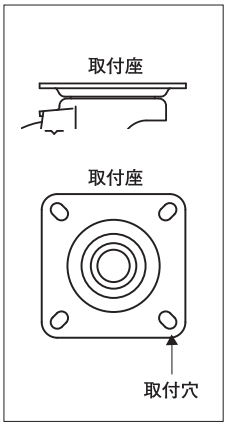

・主な使用例



※写真は代表的な製品イメージです。

品　番	車　輪	車輪径 D(mm)	車　幅 W(mm)	取付高 H(mm)	取付座 A×B(mm)	取付寸法 X×Y(X'×Y')(mm)	穴　径 P(mm)	偏　心 E(mm)	旋回半径 R(mm)	許容荷重 [daN(kgf)]
WK-75	ホイル:鋼板 車　輪:ゴム(B入)	75	32	103	95×72	63×40	9.5			80(81.6)
WK-100		100		144	115×80	80×45	11			120(122.4)
WK-130		130	40	177	137×93	100×56				180(183.6)
WK-150		150		198						200(204.0)
WK-200		200	43	250	151×102	112×63	11.5			250(255.0)
WFK-200										200(204.0)
UWK-75	ホイル:鋼板 車　輪:ウレタン(B入)	75	32	103	95×72	63×40	9.5			120(122.4)
UWK-100		100		144	115×80	80×45	11			180(183.6)
UWK-130		130	35	177	137×93	100×56				250(255.0)
UWK-150		150	38	198						300(306.0)
UWK-200		200	42	250	151×102	112×63	11.5			400(408.0)
GUK-75	ホイル:ナイロン 車　輪:ウレタン(B入)	75	32	103	95×72	63×40	9.5			100(102.0)
GUK-100		100		144	115×80	80×45	11			
GUK-130		130	40	177	137×93	100×56				180(183.6)
GUK-150		150		198						200(204.0)
GUK-200		200	43	250	151×102	112×63	11.5			250(255.0)
WK-100-G	ホイル:鋼板 車　輪:ゴム(B入)(グレー)	100	32	144	115×80	80×45	11			120(122.4)
WK-130(φ12)-G		130	40	177	137×93	100×56				180(183.6)
WK-150-G		150		198						200(204.0)
WK-200-G		200	43	250	151×102	112×63	11.5			250(255.0)
WFK-200-G										200(204.0)
NRK-100-G	ホイル:ナイロン 車　輪:ゴム(B入)(グレー)	100	32	144	115×80	80×45	11			100(102.0)
NRK-150-G		150	40	198	137×93	100×56				200(204.0)
NRK-100	ホイル:ナイロン 車　輪:ゴム(B入)	100	32	144	115×80	80×45	11			100(102.0)
NRK-130		130	40	177	137×93	100×56				180(183.6)
NRK-150		150		198						200(204.0)
WOK-100	ホイル:鋼板 車　輪:耐油ゴム(B入)	100	32	144	115×80	80×45	11			120(122.4)
WOK-130		130	40	177	137×93	100×56				180(183.6)
WOK-150		150		198						200(204.0)
WOK-200		200	43	250	151×102	112×63	11.5			250(255.0)