改訂番号	日　付	変　更　内　容

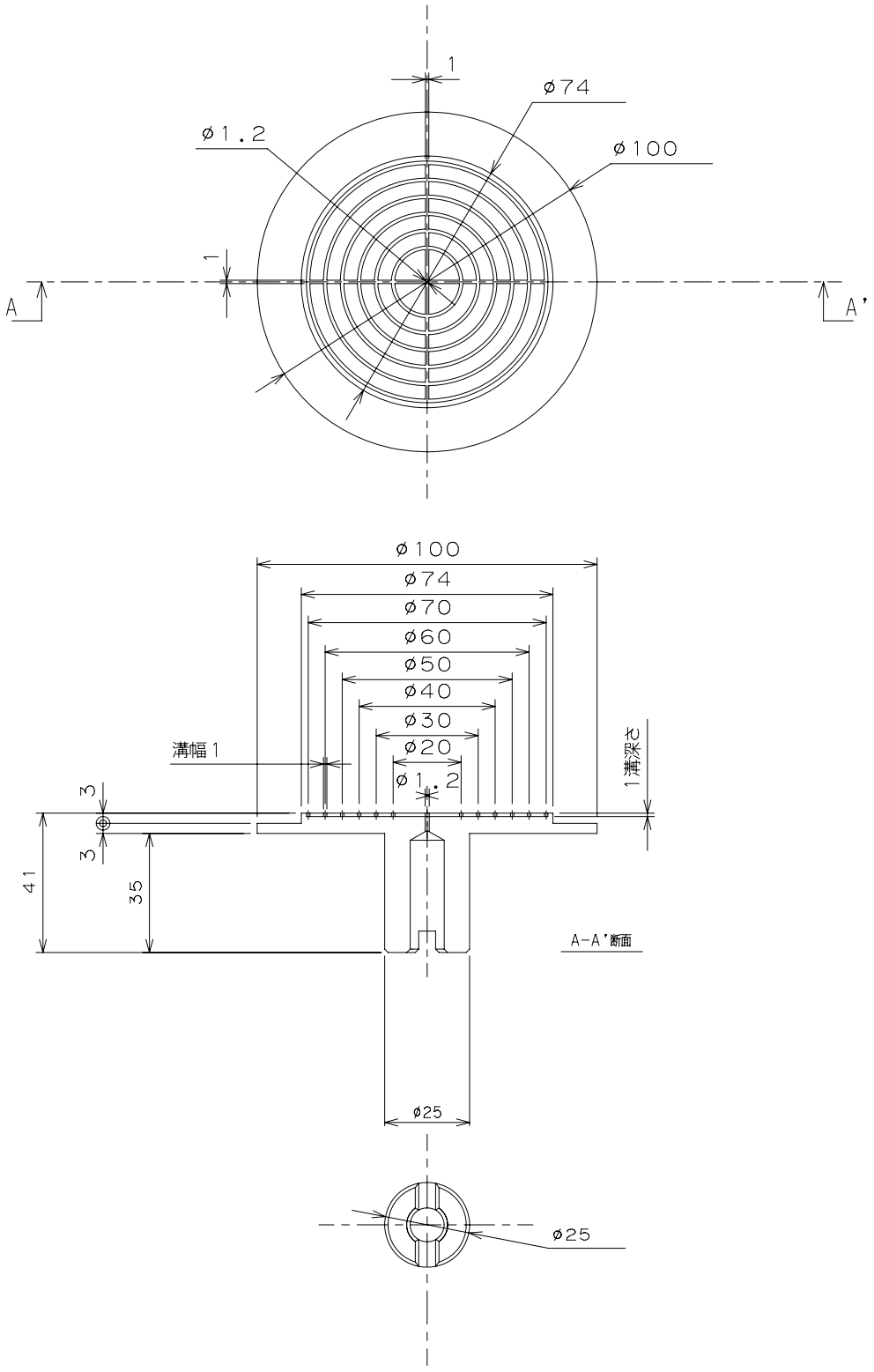

材　質	POM製			個　数	1個	名　称	試料台 ø75~ø100基板用(吸着φ74細溝)
処　理	―			尺　度	1/1		
Date 1	2019, 03 , 13			公　差		図　番	3-8278-17 B
				寸　法	±0.25mm		
設　計	製　図	検　図	承　認			ACTIVE	
OGAWA				角　度	±1/2°		

210x297 (A4x1/1)