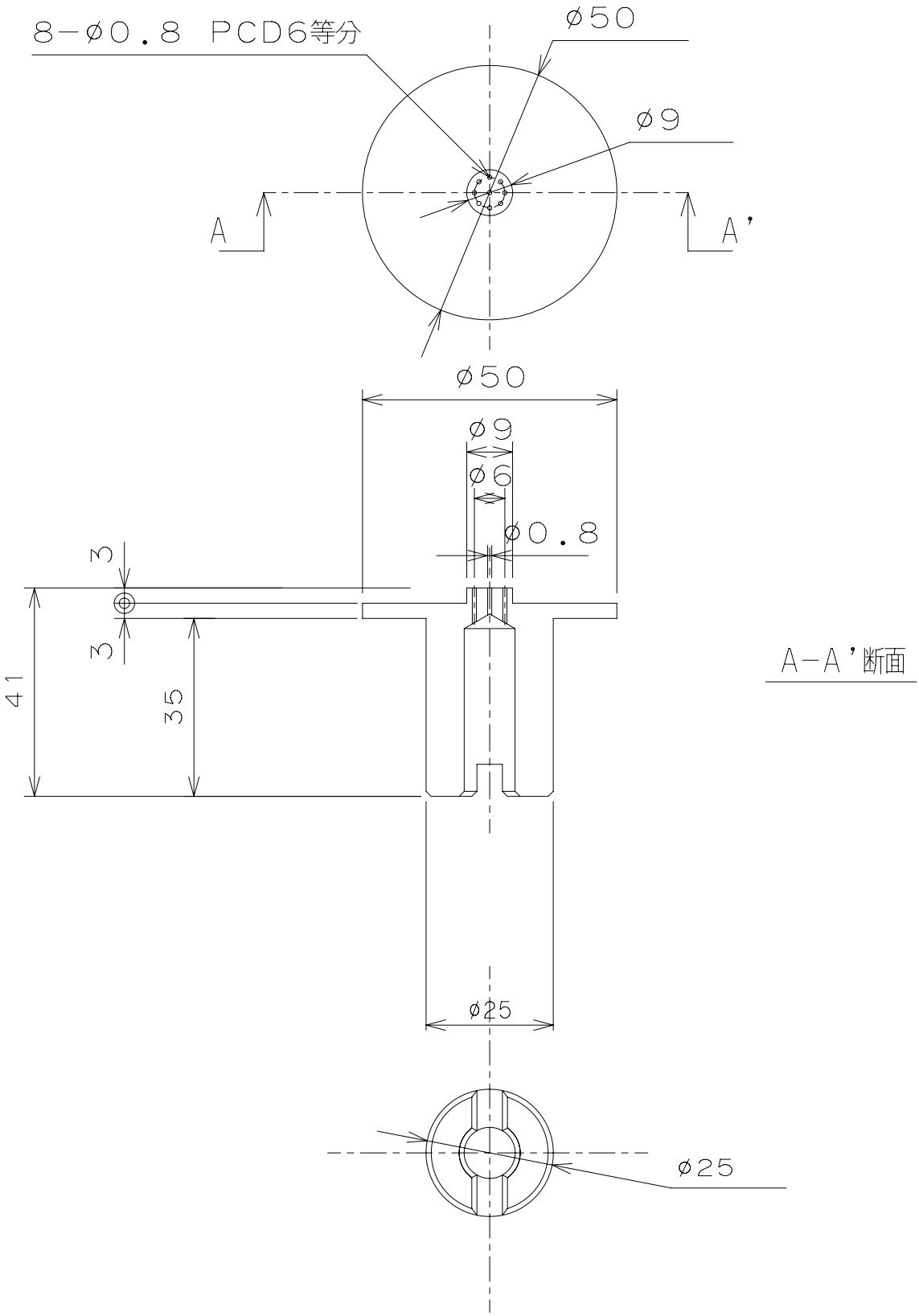

材　質	POM製	個　数	1個	名　称	試料台 φ10~φ30基板用(吸着φ9)
処　理	−	尺　度	1/1		
Date 1	2019.03.13	公　差		図　番	3−8278−14 B
設　計	製　図　検　図　承　認	寸　法	±0.25mm	ACTIVE	
OGAWA		角　度	±1/2°		

210x297 (A4x1/1)