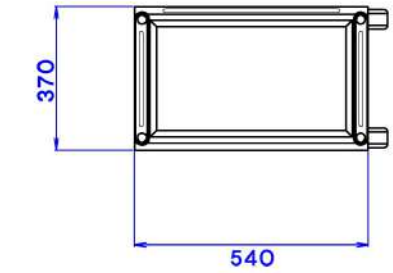
370
540

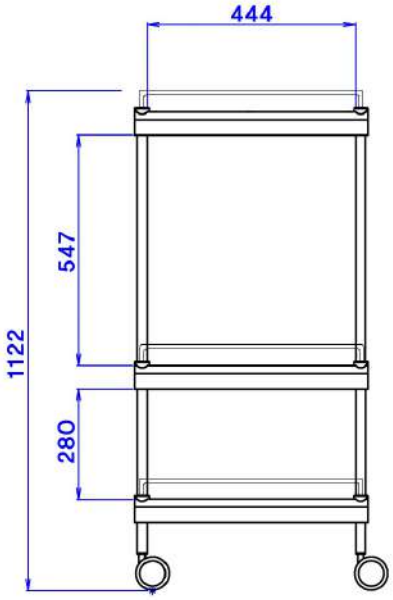
444
547
1122
280

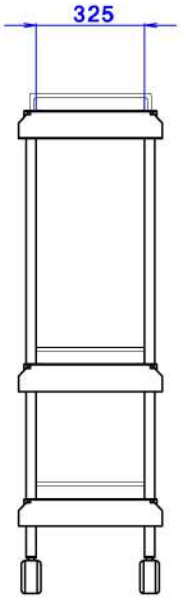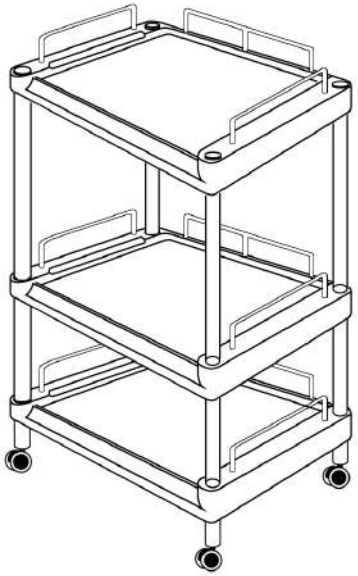
325