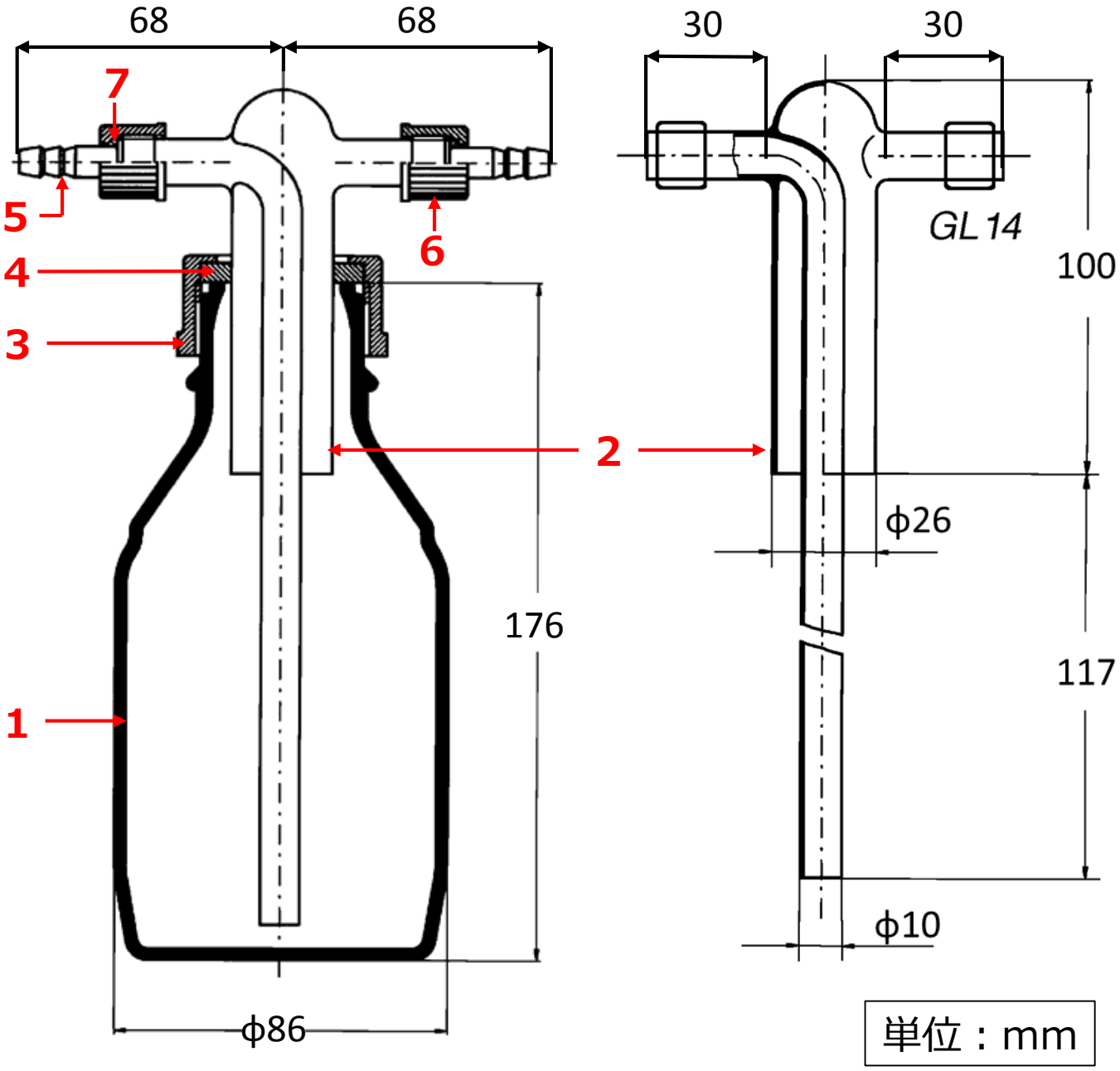

1：500mL 試薬瓶
2：GL14 ガス洗浄瓶アタッチメント（中管）
3：GL45 キャップ
4：パッキン
5：GL14 タケノコ
6：GL14 カバーナット（タケノコ部のキャップ）
7：シールリング