■機器モニター台　　3-5663-01.02

■外形寸法図

〈-01〉

（単位:mm）

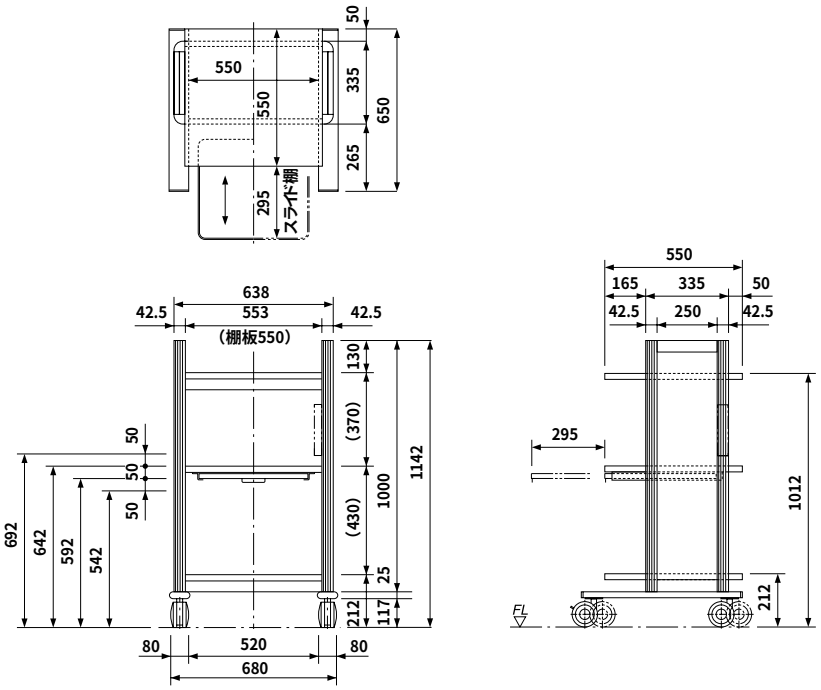
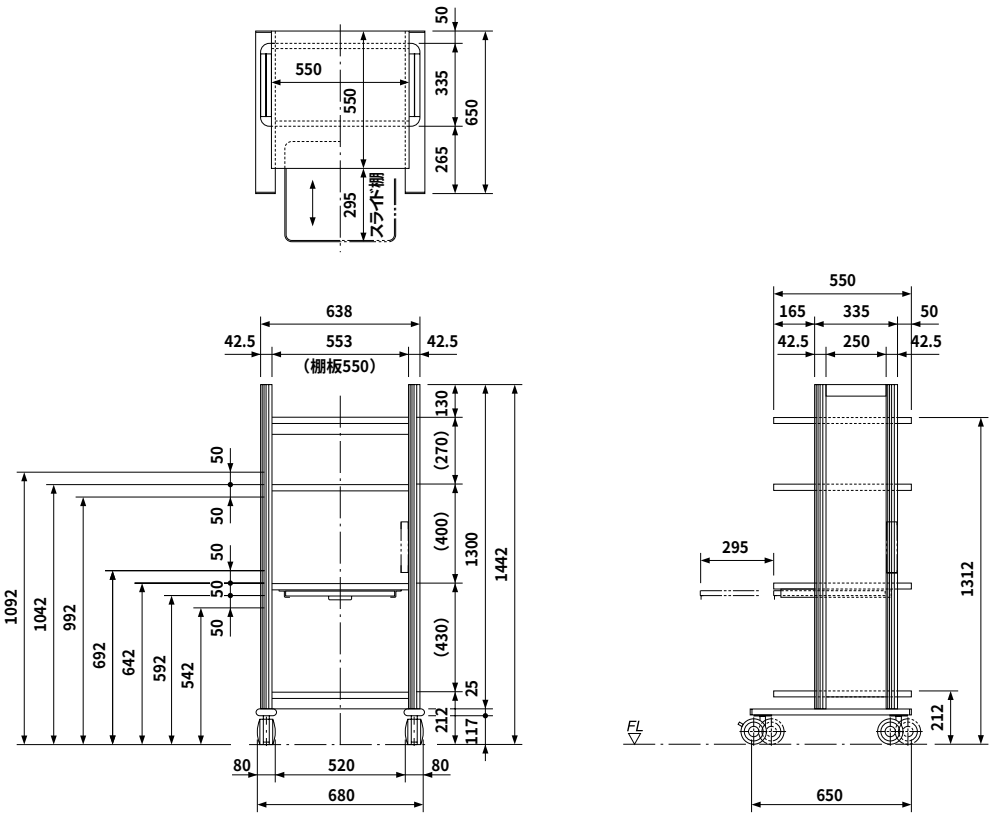
〈-02〉