商品名 ： ステージ 3－5128－11
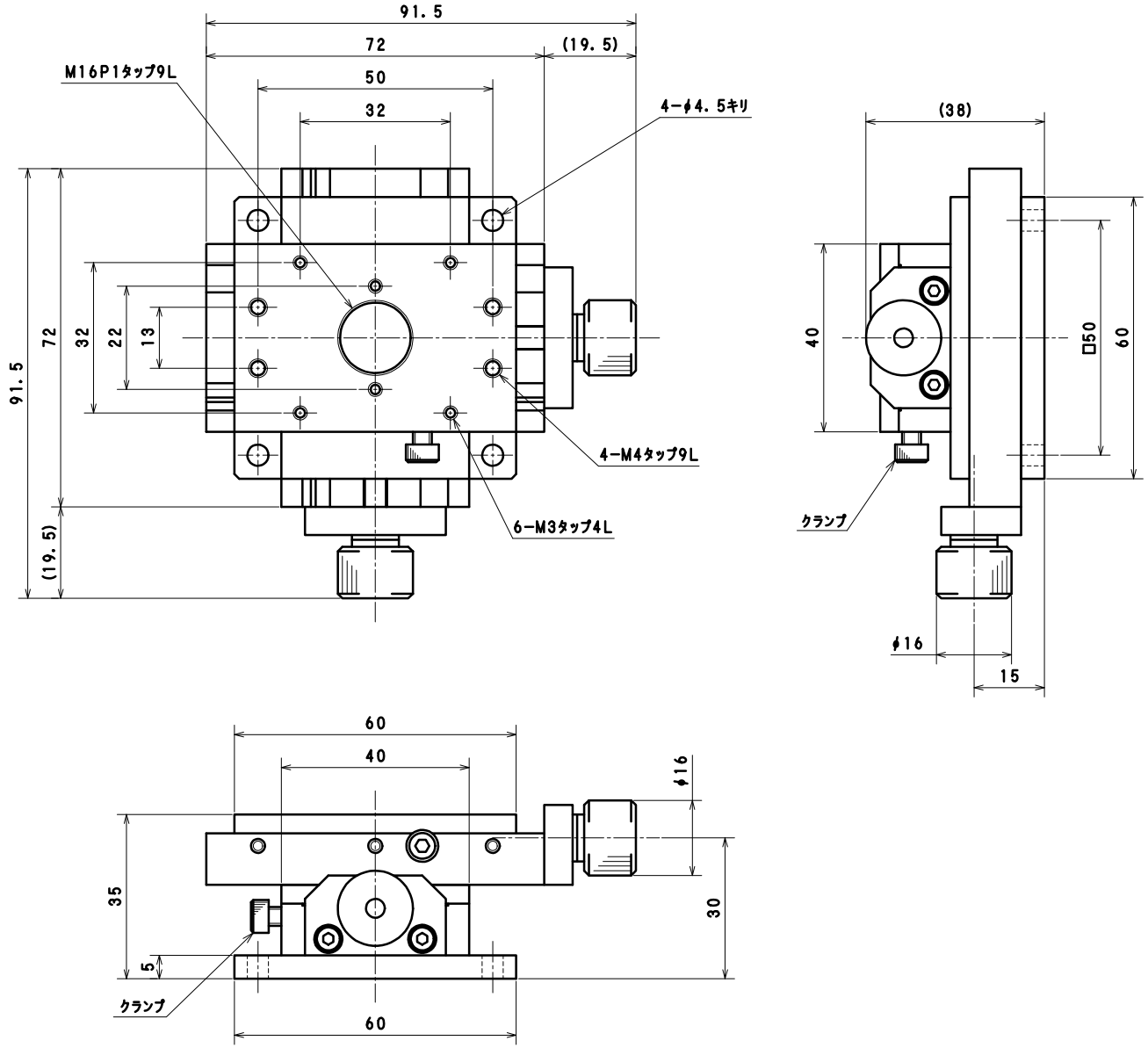
◇ 外形寸法図 （単位 ： mm）