商品名　：　ステージ　３－５１２８－０７

◇　外形寸法図　（単位　：　ｍｍ）

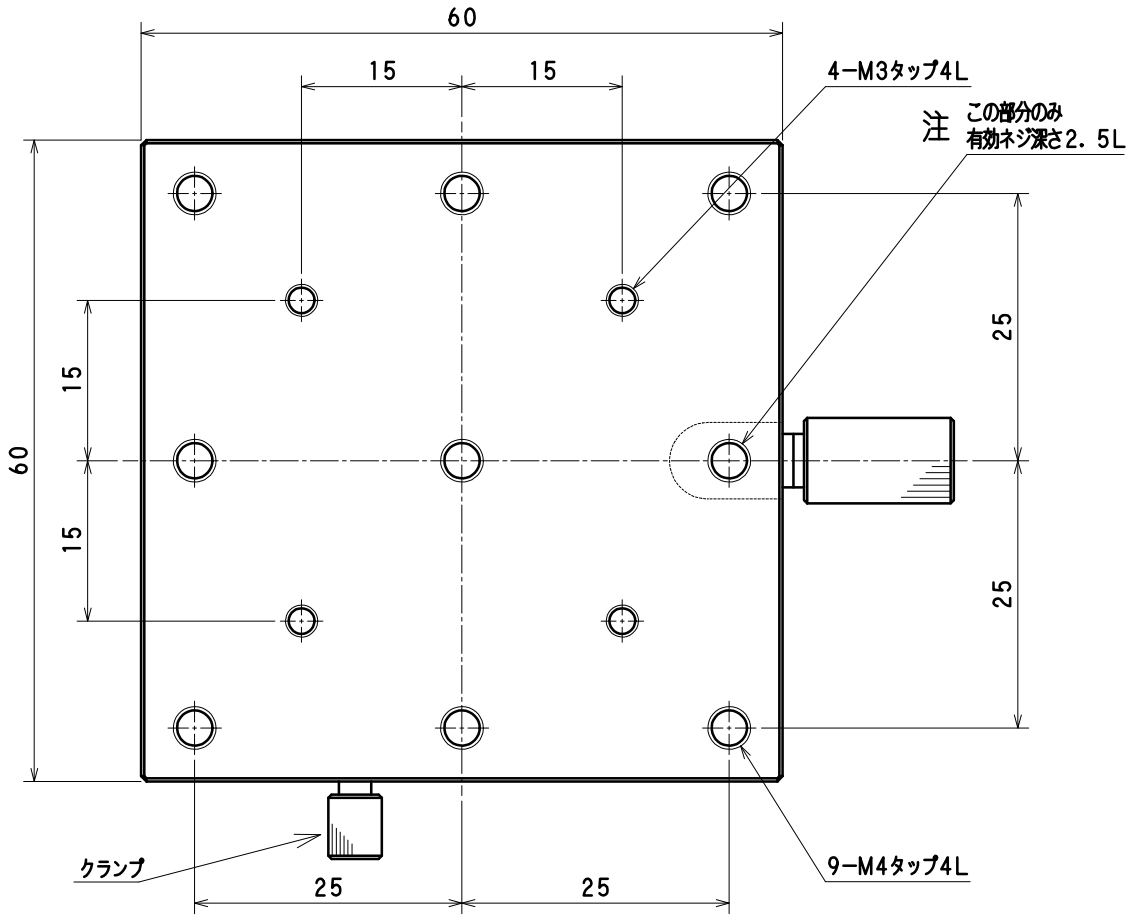

タイプ：薄型・軽量

ステージ面：６０×６０mm

移動量：±１０mm

駆動方式：送りネジ

ガイド：アリ溝式

移動分解能：０．５mm／回転

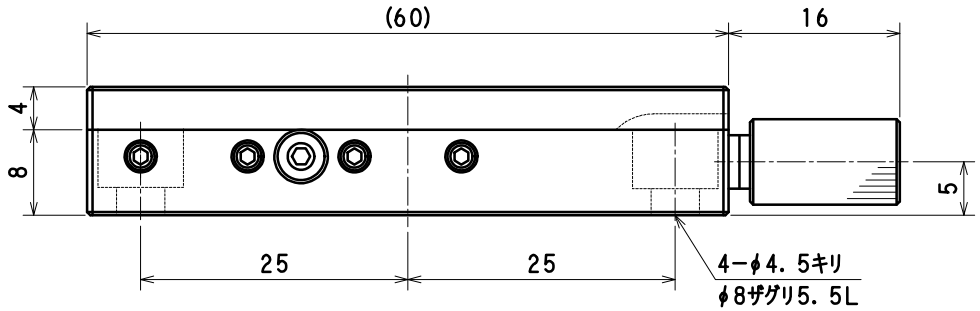

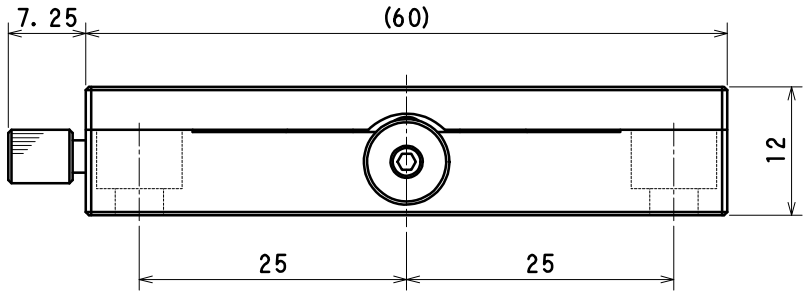

SIZE:A3