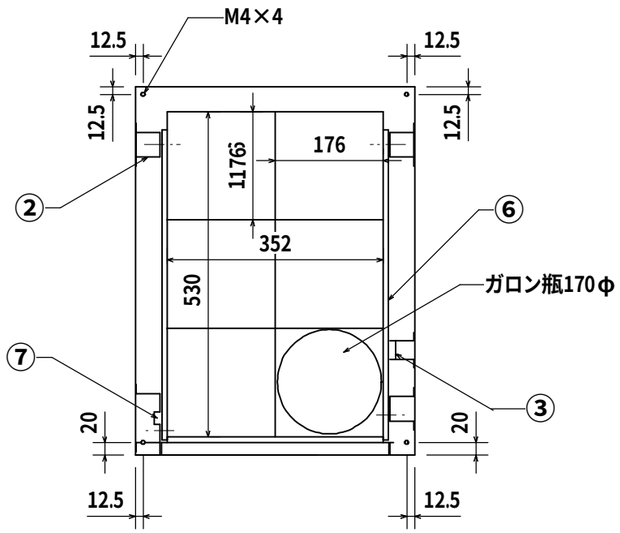

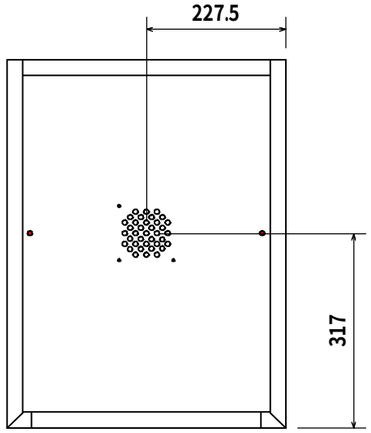

付属品

固定金具／床用・4個　連結用・4個

仕切板／横用・4枚　縦用・2枚

その他／M4トラスネジ・8個

許容荷重

抽斗1段当たり30kg

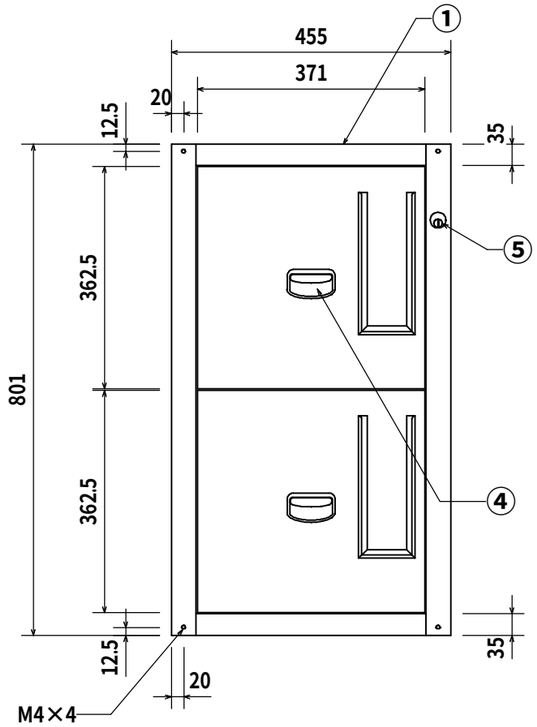

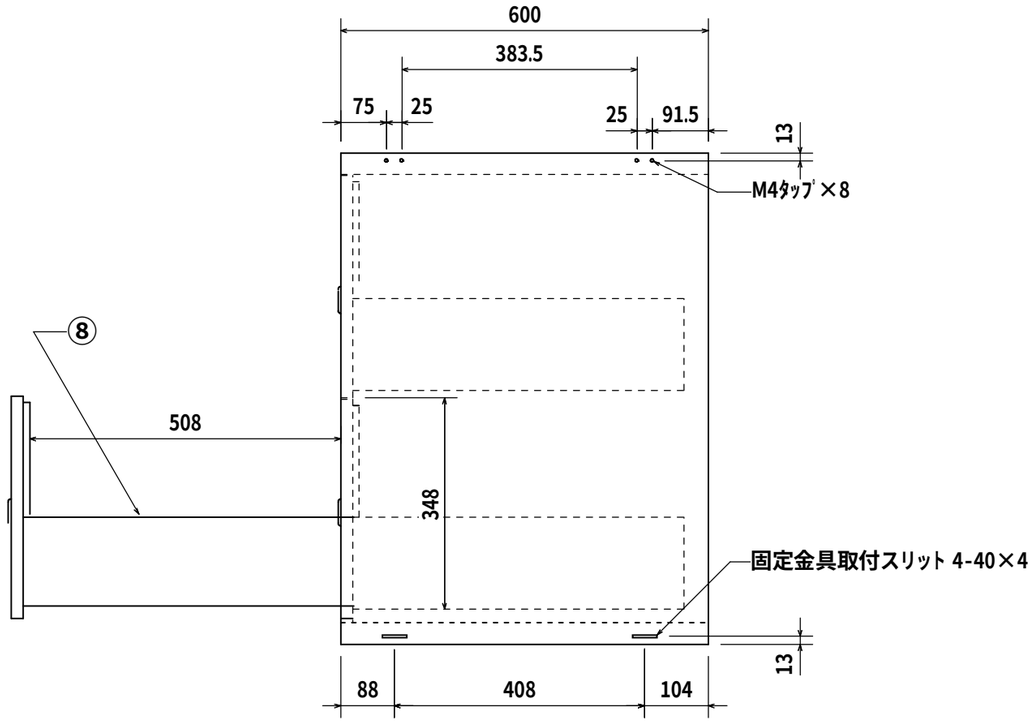

訂正	・　・		アズワン株式会社				殿		名称	GU－3E	No.
	・　・										
	・　・		担当	設計	製図	検図	寸法	縮尺	年月日	図面	図面番号
	・　・										