## ■ヘビーカート

### ■外形寸法図

（単位：mm）

〈3-1099-01〉

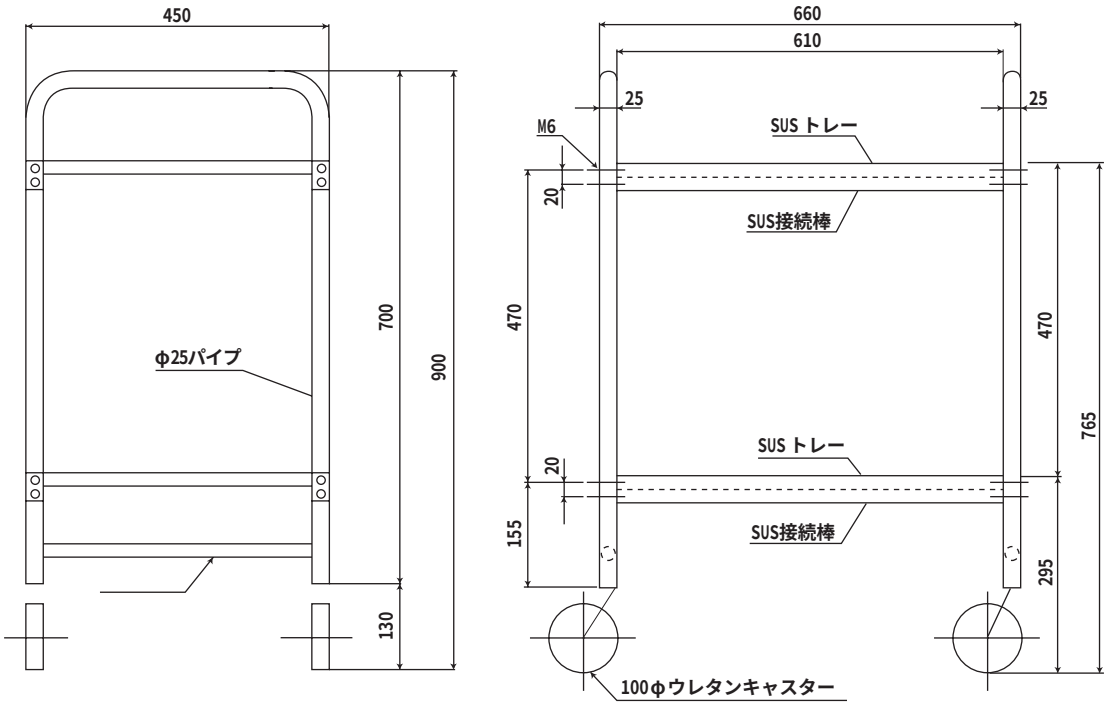


〈3-1100-01〉

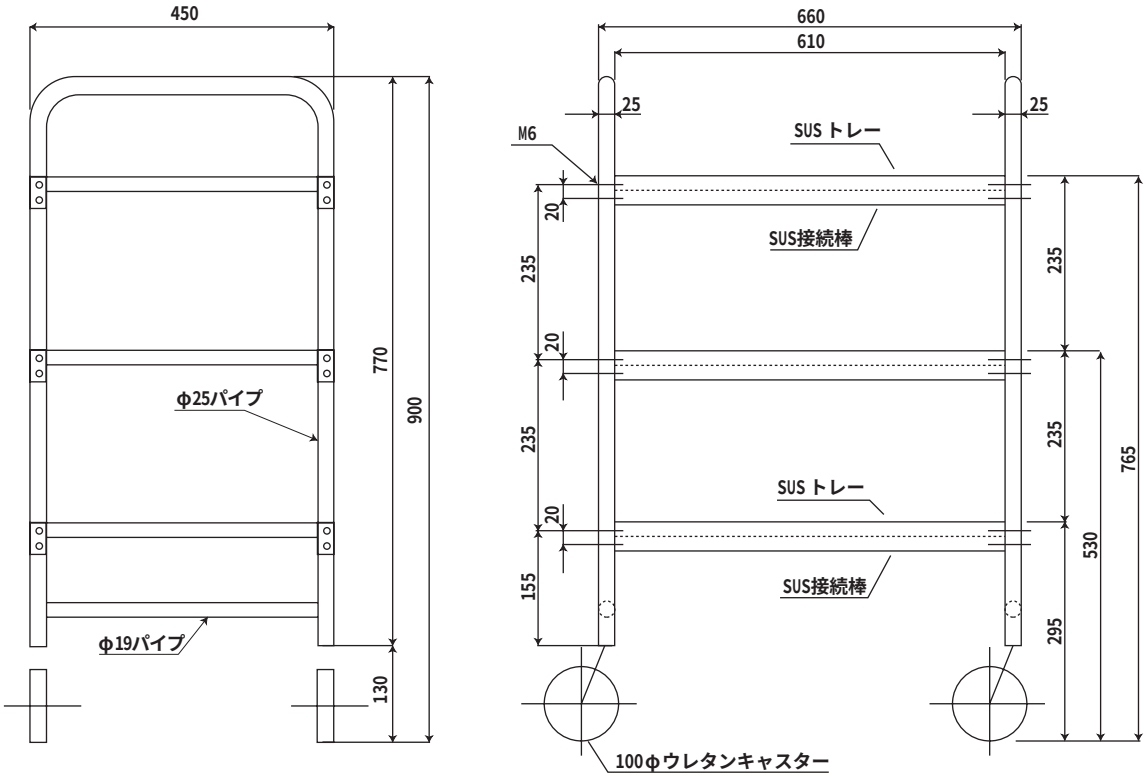


Z200611