AS ONE

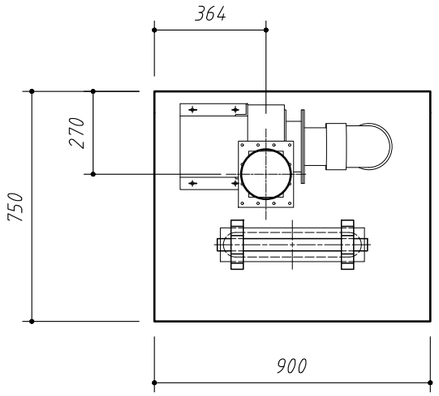

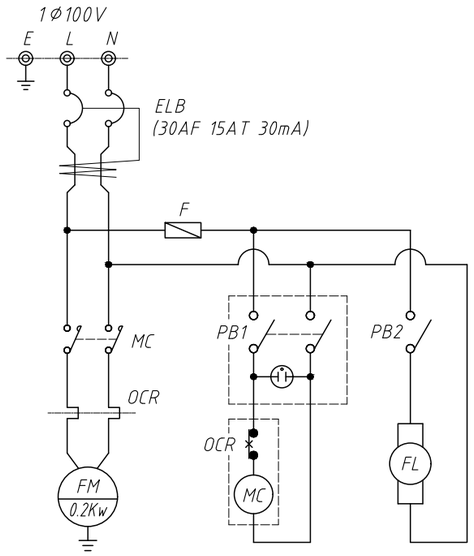

記号	部品名
ELB	ブレーカ
F	ヒューズ
MC	マグネットSW
OCR	サーマルリレー
FM	ファンモーター
FL	照明
PB1	ファンSW
PB2	照明SW

スチール製ドラフトチャンバー		
型　　番		AZ9-FEW-F
寸法 間口×奥行×高さ mm		900×750×1950
台　　数		1
前面開口面風速m/s	全　開	
	300mm開	0.5
排　気	風量m³/min	8
	ダクトmm/φ	150

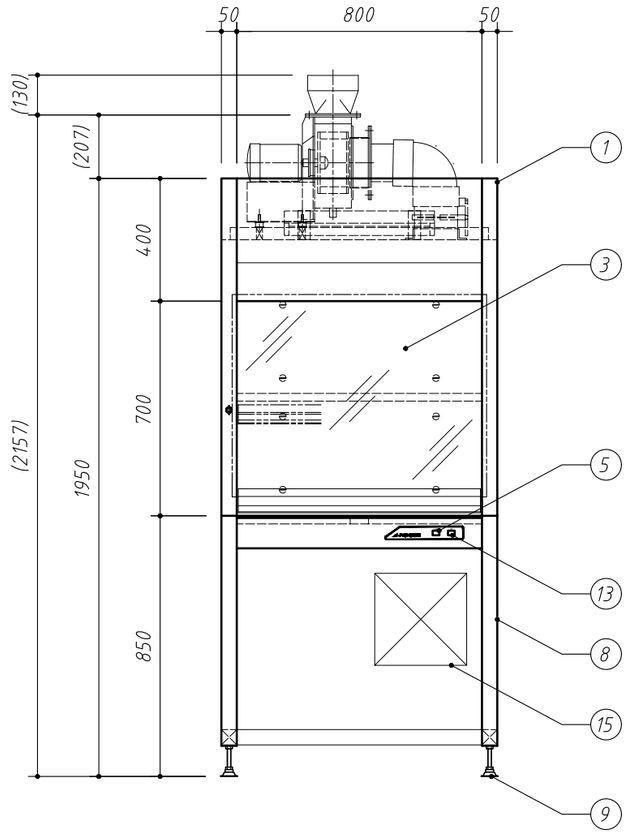

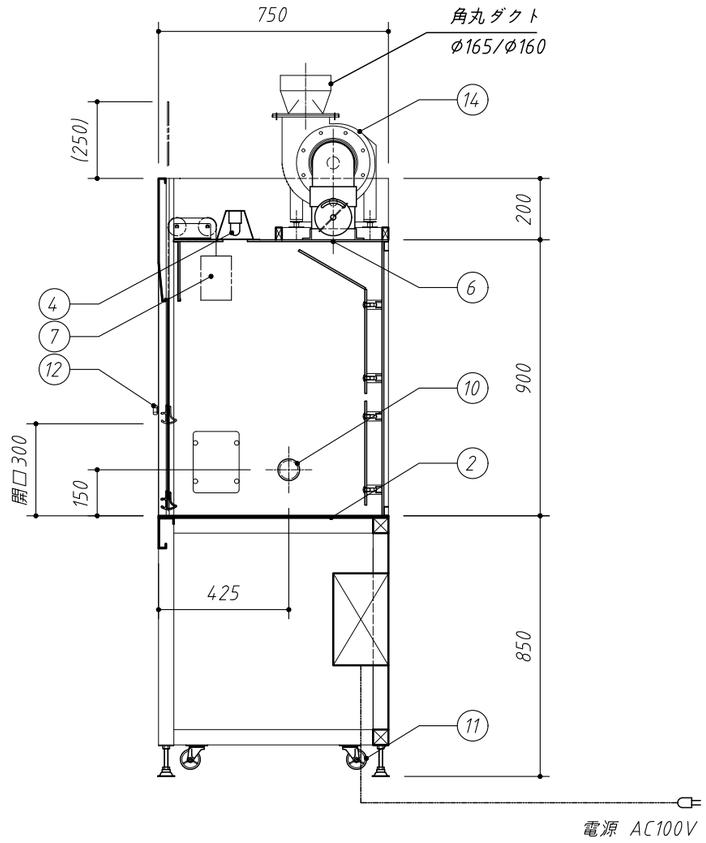

15	電気ボックス	1	
14	排気ファン	1	PVC製 No150 1φ100V 0.2Kw 最大風量： 8/10m³/min（50/60Hz） 最大静圧： 100/150Pa（50/60Hz）
13	ファンスイッチ	1	
12	鍵付サッシストッパー	1	開口制限用
11	キャスター	4	φ65ナイロン車輪(ストッパー付)
10	ユーティリティーホール	2	φ41 ナイロン製(キャップ部 PE)
9	アジャスター	4	M12 SS材 ユニクロメッキ仕上げ
8	架台	1	スチール製　耐薬品塗装仕上げ
7	バランスウエイト	2	平鋼　耐薬品焼付塗装仕上
6	排気口	1	PVC製 150A エルボダンパ付
5	照明スイッチ	1	
4	照明	1	蛍光灯 15W×灯
3	サッシ	1	透明強化ガラス 4ᵗ バランスウェイト式
2	作業面		フェノール樹脂積層板貼
1	本体	1	スチール製 耐薬品塗装仕上げ (フード内)フェノール樹脂積層板貼
	部　品　名	数	備　　考

訂正	・　・		アズワン株式会社				殿	名称 TITLE ラボドラフト AZ9-FEW-F	NO. No2018
	・　・		担当	設計 T.S	製図	検図	寸法 SIZE (W)900×(D)750×(H)1950	縮尺 SCALE 1 / 20	年月日 DATE	図面 PROJECT NAME ファン上部搭載タイプ	図面番号 DWG.NO.
	・　・										
	・　・										
	・　・										
	・　・		この図面は、アズワン㈱の財産であり、アズワン㈱の許可なくして、この図面に基づく製作、図面の複写、第三者への閲覧などアズワン㈱の利益を損なう行為をしてはならない								