■オムツ交換車［レールガードル仕様］　0-1299-01

■外形寸法図　（単位：mm）

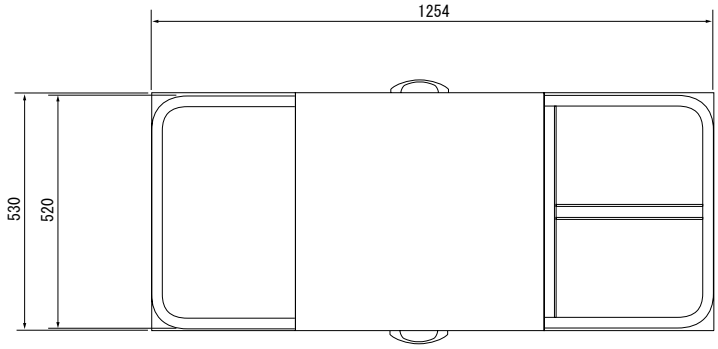

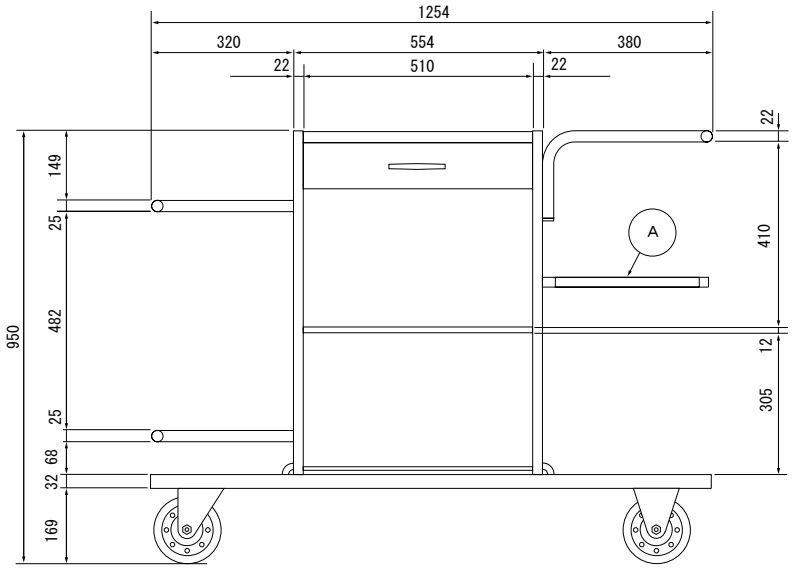

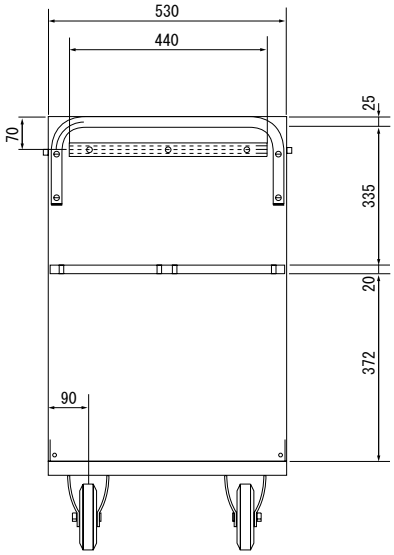

〈引き出し〉

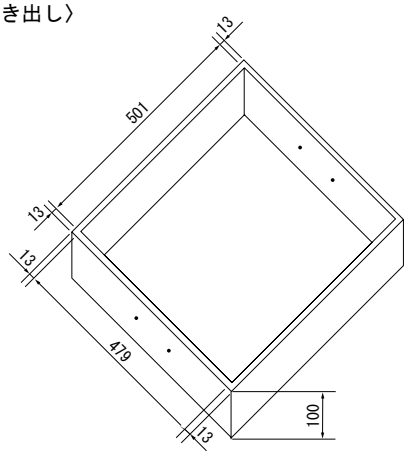
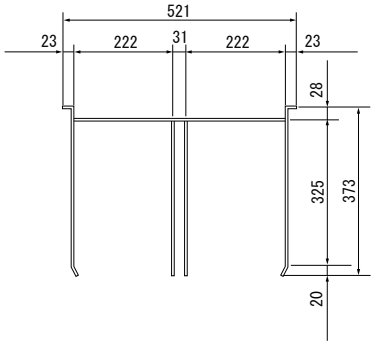
〈Ⓐ平面図〉